Rzut poziomy

skala 1:100

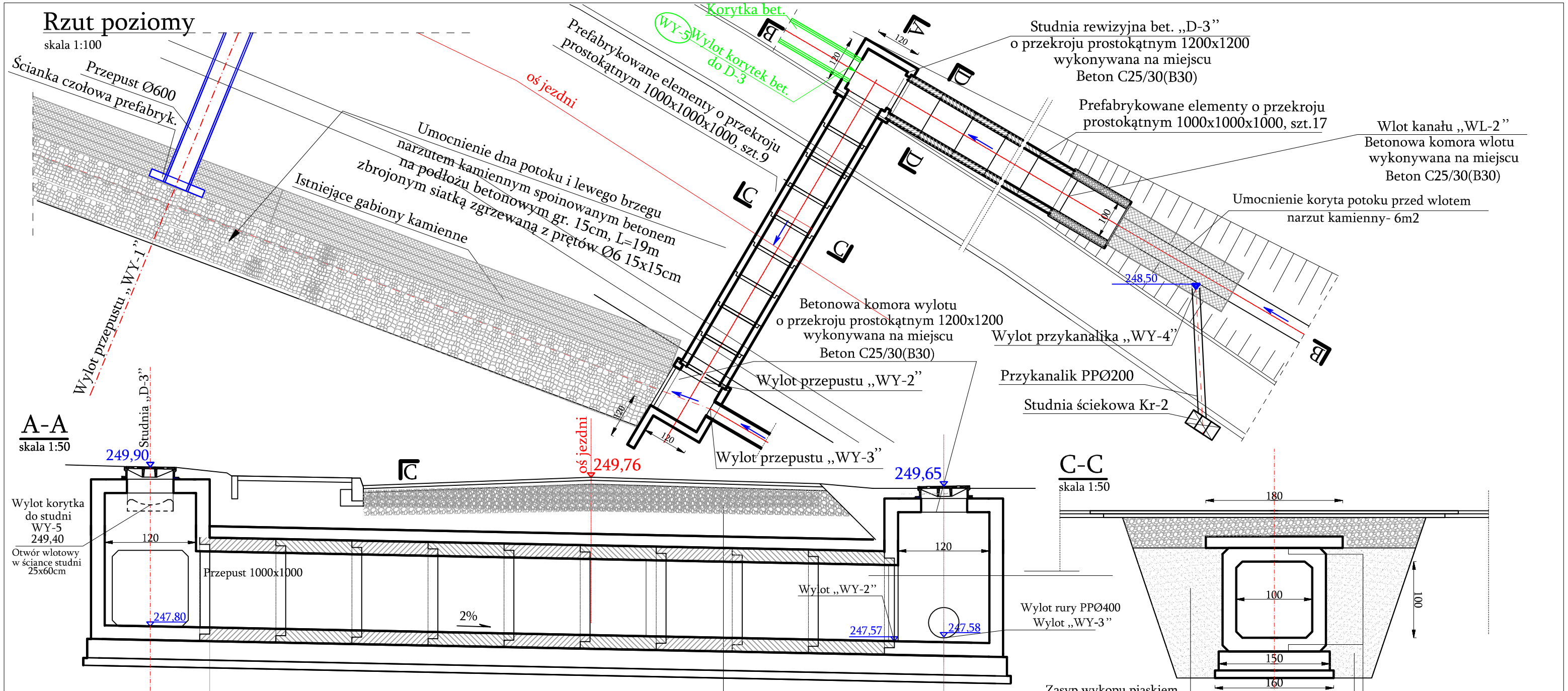

A-A

skala 1:50

C-C

skala 1:50

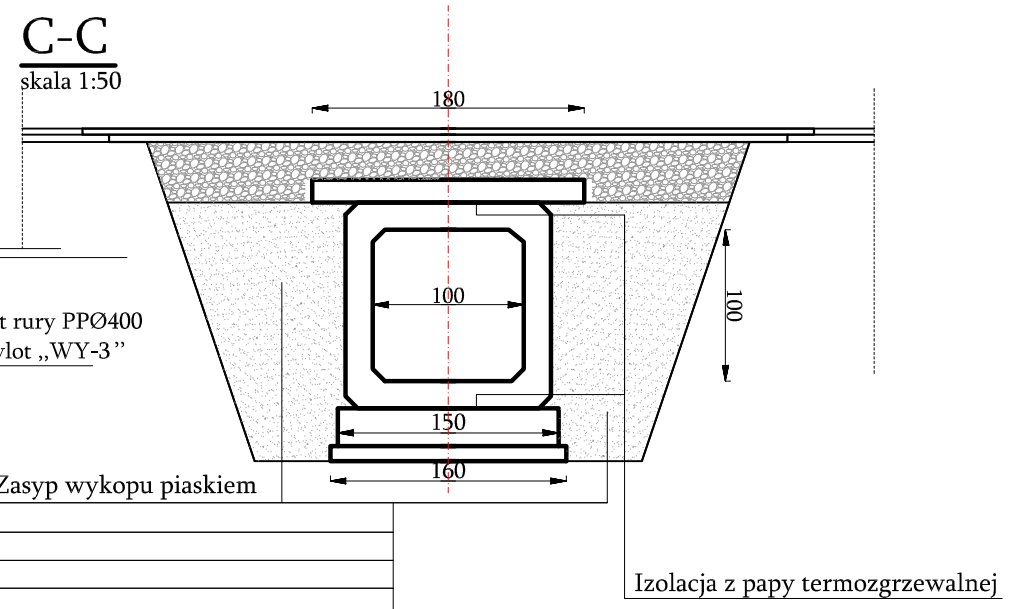

konstrukcjia nawierzchni jezdni	
	Bitumiczna w-wa ścieralna gr.-4cm
	Bitumiczna w-wa wiążąca gr.-5cm
	Podbudowa z kam. łam. 0-31,5 gr. śr. -30cm
	Wa-wa ochronna betonowa C16/20(B20) gr.15cm
	Prefabrykowane elementy przepustu o przekroju prostokątnym 1000x1000
	Ława betonowa C25/30(B-30) zbrojona podwójnie siatką 15x15 Ø8 gr.-25cm
	Chudy beton C8/10(B10) gr.-10cm

B-B

skala 1:50

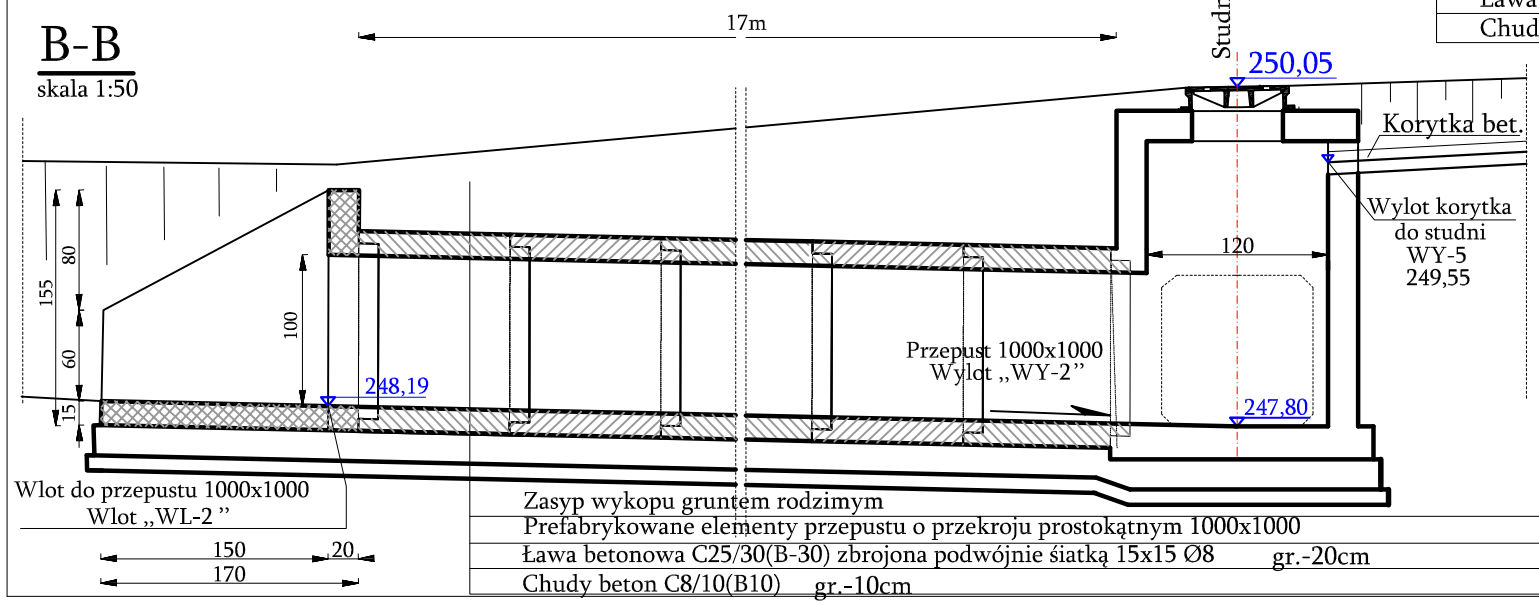

	Zasyp wykopu gruntem rodzimym
	Prefabrykowane elementy przepustu o przekroju prostokątnym 1000x1000
	Ława betonowa C25/30(B-30) zbrojona podwójnie siatką 15x15 Ø8 gr.-20cm
	Chudy beton C8/10(B10) gr.-10cm

D-D

skala 1:50

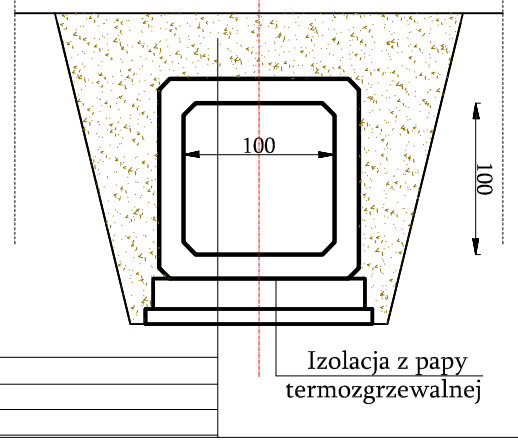

Firma Projektowo-Inwestycyjna Anna Strzelec , Ul. Śląska 10 , 33-101 Tarnów tel. 691 569 514 , 691 568 801.

Obiekt/Adres Temat	Przebudowa / Rozbudowa DP 1390K wraz z przepustami drogowymi na dz. nr 538/2 i inne w m. Ciężkowice, gm. Ciężkowice.			
Branża - drogowa	skala 1: 100, 50	Data -Listopad 2024	Stadium projektu - Projekt Techniczny	nr rys. PT -16
Treść rys.	Szczegóły przepustów			

Zespół autorski	Imię i nazwisko	Nr upr.	Podpis
Branża drogowa Projektant	mgr inż. Stanisław Strzelec	specjalność drogowa MAP/0270/PWOD/11	
Sprawdzający	mgr inż. Anna Strzelec	specjalność drogowa MAP/0024/POOD/11	
Branża sanitarna Projektant	mgr inż. Grzegorz Furmański	specjalność instalacyjna NBUA7342/43/98	
Sprawdzający	mgr inż. Grzegorz Pabjan	specjalność instalacyjna S-199/02	